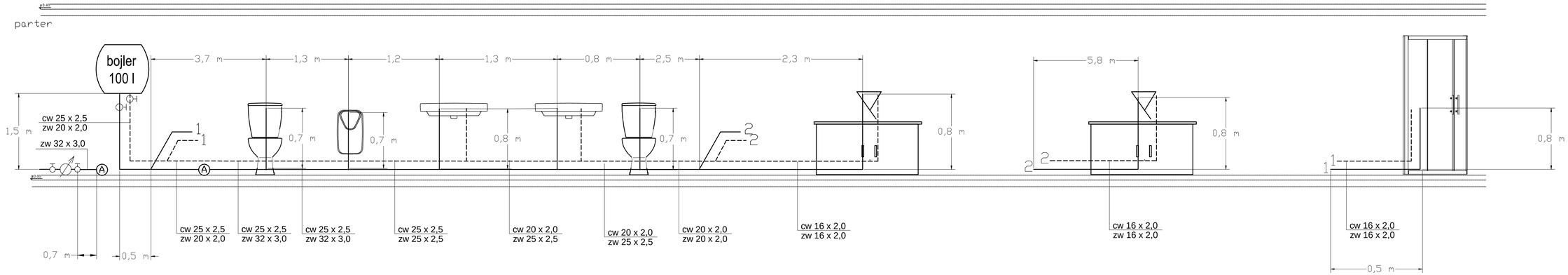


izimna woda

ciepła woda

zawór odcinający

Wszystkie roboty należy wykonywać zgodnie
z Polskimi Normami, "Warunkami technicznymi
wykonania i odbioru robót budowlano-montażowych"
opracowanymi przez Instytut Techniki Budowlanej
oraz zasadami wiedzy i sztuki budowlanej.

| | | | |
|---|---|---|---|
| PPHU BUNO<br>Paweł Burzyński & Piotr Nowak<br>ul. Wschodnia 50, 62-200 Gniezno | | | |
| BRANŻA: instalacje sanitarne | | | |
| ADRES OBIEKTU: | Trzemeszno<br>62-240 | | |
| INWESTOR: | Urząd Miasta i Gminy Trzemeszno<br>ul. gen. Dąbrowskiego 2<br>62-240 Trzemeszno | | |
| PROJEKTOWAŁ | mgr inż. Piotr Nowak<br>upr. nr 438/88/PW | | |
| OPRACOWAŁA: | mgr inż Karolina Górna | | |
| TREŚĆ RYSUNKU: | Instalacja ciepłej i zimnej wody<br>Rozwinięcie instalacji | | |
| DATA OPRACOWANIA: | 07.2017r | NR RYSUNKU: | 4 |