# SZCZEGÓŁ B

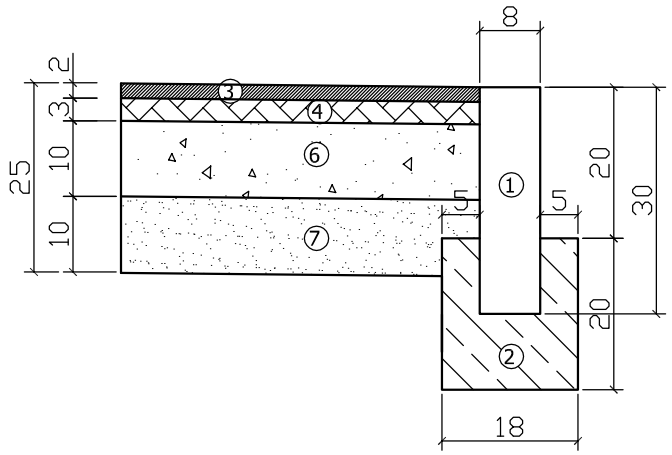


# SZCZEGÓŁ J

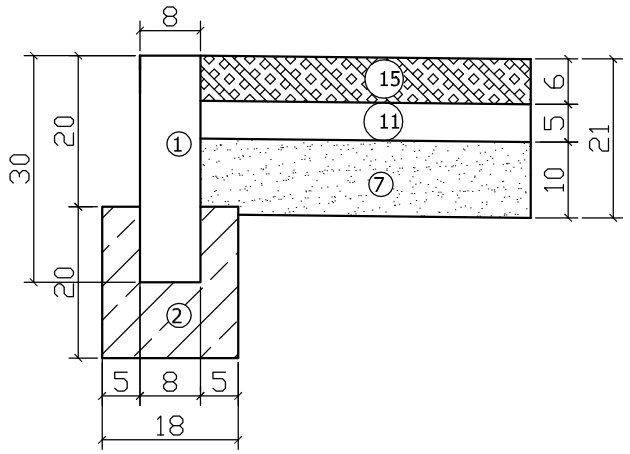


1. OBRZEŻE BETONOWE 8X30X100CM
2. ŁAWA POD OPORNIK Z BETONU B-15
3. WARSWA ŚCIERALNA Z BETONU ASFALTOWEGO AC8S DLA RUCHU KR1 GR. 2CM KOLOR CZERWONY
4. WARSWA WIĄŻĄCA Z BETONU ASFALTOWEGO AC8S DLA RUCHU KR1 GR. 3CM KOLOR CZARNY

4*.WARSWA WYRÓWNAWCZA Z BETONU ASFALTOWEGO AC8S DLA RUCHU KR1 GR. 3CM KOLOR CZARNY

5. WARSTWA ŚCIERALNA Z BETONU ASFALTOWEGO DLA RUCHU KR1 GR. 5CM KOLOR CZARNY
6. PODBUDOWA Z KRUSZYWA ŁAMANEGO TWARDEGO (MELAFIR, GABRO) 0/31,5 MM STABILIZOWANEGO MECHANICZNIE GR. 10CM

6*. PODBUDOWA Z KRUSZYWA ŁAMANEGO TWARDEGO (MELAFIR, GABRO) 0/31,5 MM STABILIZOWANEGO MECHANICZNIE GR. 20CM (układana i zagęszczana warstwowo po 10cm)

7. WARSTWA ODSĄCZAJĄCA Z PIASKU GR. 10CM
8. ZIELEŃ
9. ISTNIEJĄCY KRAWĘŻNIK / NAWIERZCHNIA JEZDNI
10. KOSTKA BETONOWA KOLOR GRAFITOWY GR. 8CM

10*. KOSTKA BETONOWA KOLOR GRAFITOWY GR. 8CM TYPU CEGŁA

11. PODSYPKA CEMENTOWO - PIASKOWA GR. 5CM
12. PODBUDOWA Z KRUSZYWA ŁAMANEGO TWARDEGO (MELAFIR, GABRO) 0/31,5 MM STABILIZOWANEGO MECHANICZNIE GR. 15CM
13. ISTNIEJĄCA NAWIERZCHNIA Z KOSTKI
14. KRAWĘŻNIK BETONOWY 15X30X100CM
15. KOSTKA BETONOWA TYPU CEGŁA GR. 6CM
16. ISTNIEJĄCE OBRZEŻE

| | | | | |
|---|---|---|---|---|
| SBD PROJEKT<br>60-161 Poznań, ul. Bełchatowska 12 | | Urząd Miasta i Gminy<br>w Trzemesznie<br>ul. Dąbrowskiego 2<br>62-240 Trzemeszno | | |
| OBIEKT: | "Modernizacja ciągów komunikacyjnych na terenie Trzemeszna" | | | |
| RYSYNEK: | Szczegóły konstrukcyjne ul. Piastowska w Trzemesznie | | | NR 13<br>SKALA 1:20 |
| STANOWISKO | IMIĘ I NAZWISKO | NR. UPRAW. | DATA | PODPIS |
| PROJEKTANT | Mirosława Ignasiak | 476/87/PW | 07.2014 | |