TN-C

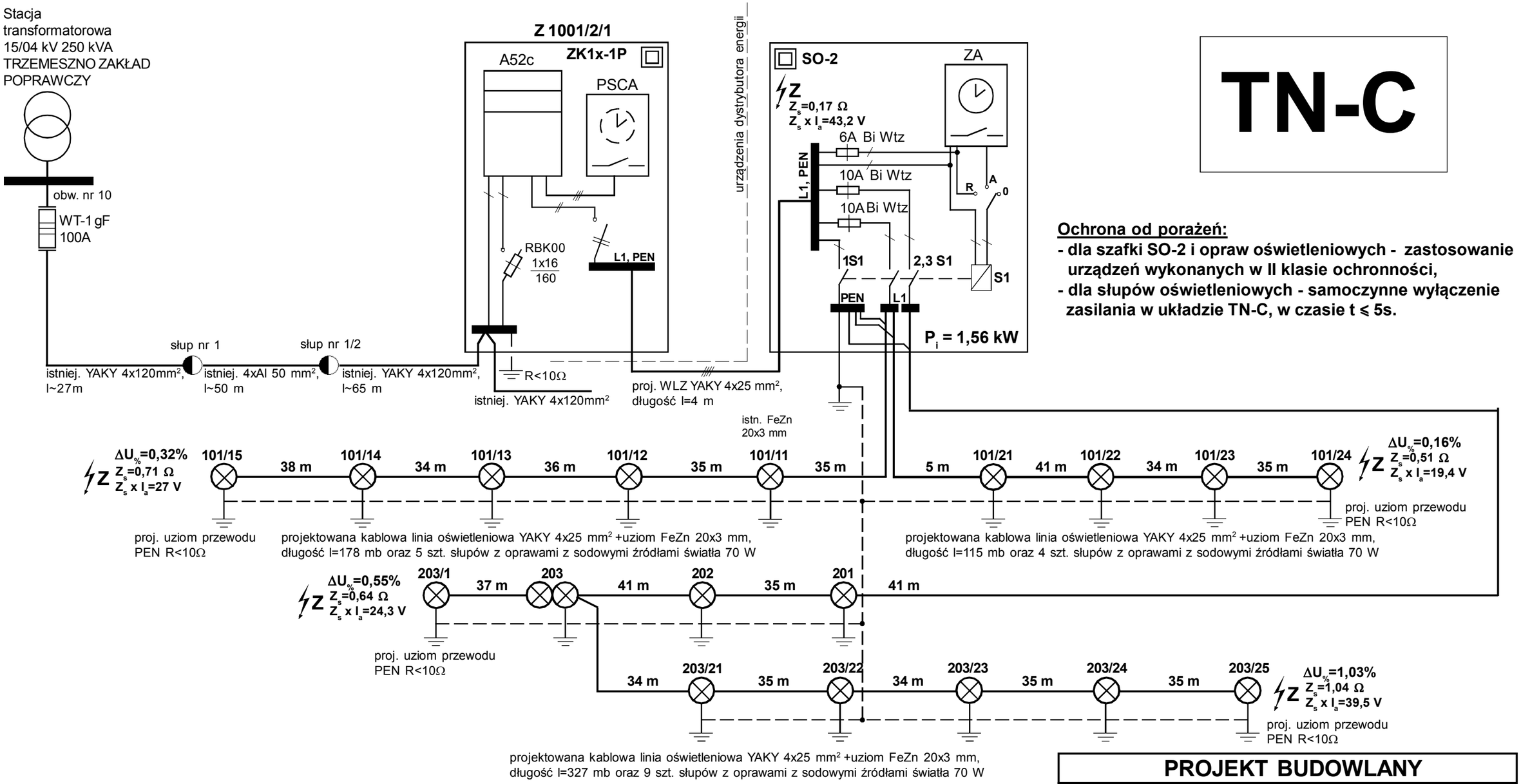

Ochrona od porażeń:

- **dla szafki SO-2 i opraw oświetleniowych - zastosowanie urządzeń wykonanych w II klasie ochronności,**
- **dla słupów oświetleniowych - samoczynne wyłączenie zasilania w układzie TN-C, w czasie t ⩽ 5s.**

UWAGI:

1. Złącze ZK1x-1P stanowi inwestycję operatora sieci elektroenergetycznej - schemat złącza oraz sieci dystrybucyjnej ma charakter poglądowy.
2. Istniejącą linię kablową YAKY 4x120 mm² przeciąć w miejscu zbliżenia przebiegu jej trasy do narożnika działki nr 342/2 i przeprowadzić przez projektowane złącze ZK1x-1P.
3. Wzdłuż projektowanych linii kablowych, na dnie wykopu, ułożyć uziomy z taśmy stalowej ocynkowanej. Przewody PEN linii oświetleniowych połączyć z uziomami we wnękach słupów oraz w szafce oświetleniowej. Korpus każdego słupa połączyć z przewodem PEN i uziomem.
4. We wnękach słupów zainstalować złącza IZK z wkładkami bezpiecznikowymi BiWTs 6A.
5. Zastosować szafkę oświetleniową na fundamencie zintegrowanym, wykonaną w II klasie ochronności.
6. Zastosować oprawy oświetleniowe z sodowym źródłem światła o mocy 70W, wykonane w II klasie ochronności.

PROJEKT BUDOWLANY

INWESTOR:	Gmina Trzemeszno - Urząd Miasta i Gminy ul. Gen. H. Dąbrowskiego 2, 62-240 Trzemeszno		
OBIEKT:	Oświetlenie drogowe		
ADRES OBIEKTU:	ul. Borowskiego, Sienna i Staszica dz. nr 339, 342/1, 455 i 466 62-240 Trzemeszno		
ZADANIE:	Budowa kablowej linii oświetleniowej i słupów oświetleniowych		
TEMAT:	Schemat oświetlenia drogowego		
Projektant: Andrzej Saran upr. GP-KZ 7210/246/90	**Podpis:**	**Sprawdzający:** mgr inż. Jacek Kończal upr. RGPI-V-7342-41/97	**Podpis:**
Strona:	**Nr rysunku:** 2	**Skala:**	**Data:** 26.08.2013